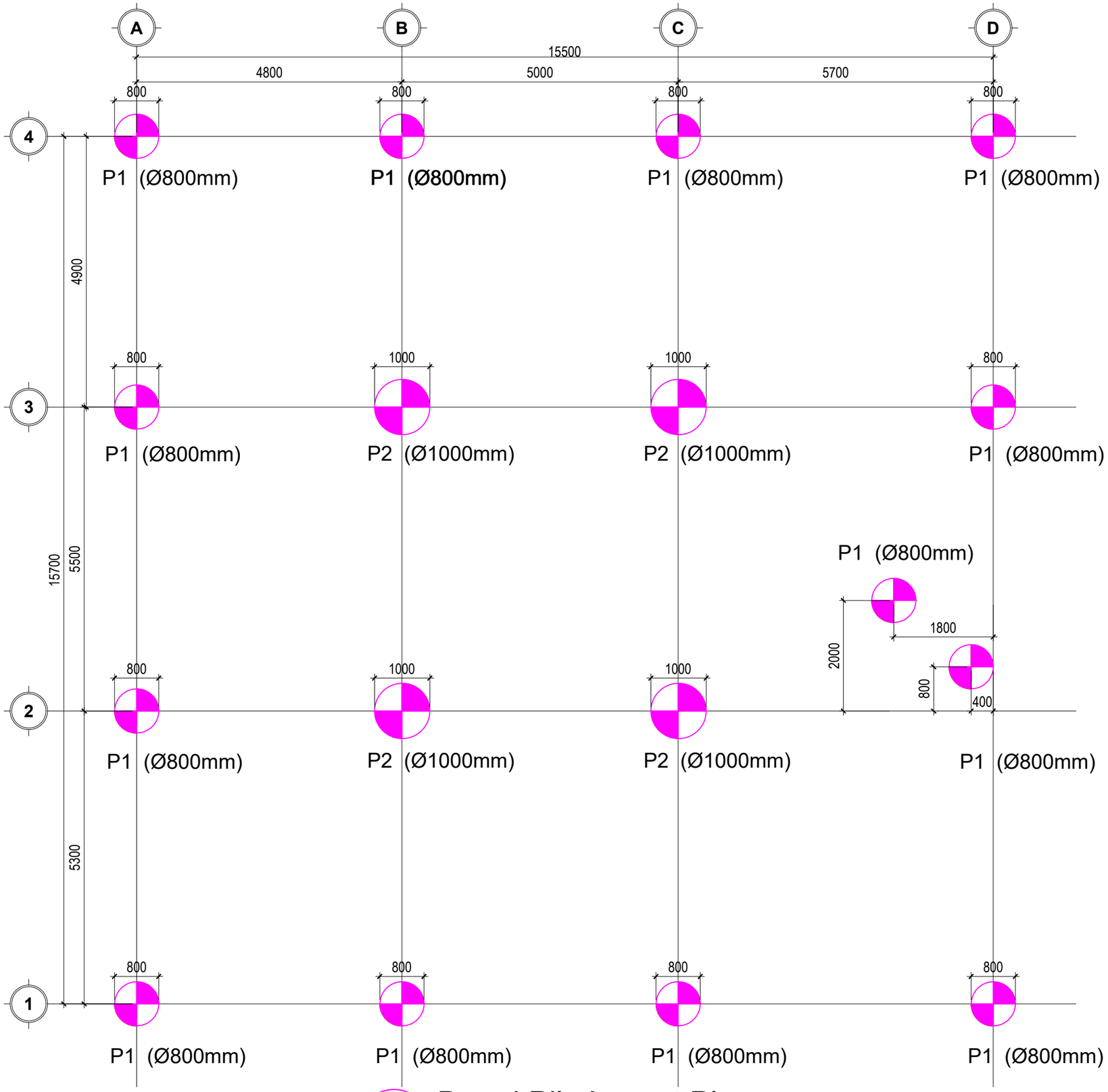

B

Bored Pile Layout Plan

Scale: 1/75

LH-SD
STRUCTURAL DESIGN

គម្រោងសិក្សាគំរោងបូង់

- ● បូង់គ្រឿងបង្គុំ
- ○ បូង់ស្ថាបត្យកម្ម
- ○ បូង់ទឹកភ្លឺង

ចំណាំ

១.គ្រប់រង្វាស់ខ្នាតប្រវែងគិតជា mm
គ្រប់រយៈកម្ពស់ទាំងអស់គិតជា m
លើកលែងតែបង្ហាញនៅលើបូង់ ។

២.ភាពធន់បេតុងសង្កត់អប្បបរមានៅ
រយៈពេល២៨ ថ្ងៃគឺ 30MPa
(សំណាកស៊ីឡាំង) ។
លើកលែងតែបង្ហាញនៅលើបូង់ ។

៣.ភាពធន់ទាញរបស់ដែក
ដែកធ្នាំអំពៅ fy=390MPa
ដែករលោង fy=235MPa

៤.ស្រទាប់ការពារ:
- 25mm សម្រាប់កម្រាលខណ្ឌ និង ជញ្ជីរ
- 30mm សម្រាប់ធ្នើម និងសសរ
លើកលែងតែបង្ហាញនៅលើបូង់ ។

ឈ្មោះគំរោង:

គណនាដោយ	:.....
គួរដោយ	:.....
ពិនិត្យដោយ	:.....
យល់ព្រមដោយ	:.....

ទំនាក់ទំនង:

ម្ចាស់សំណង់:

មាត្រដ្ឋាន	ចំនួនសន្លឹក	លេខសន្លឹក
1:100	10	1

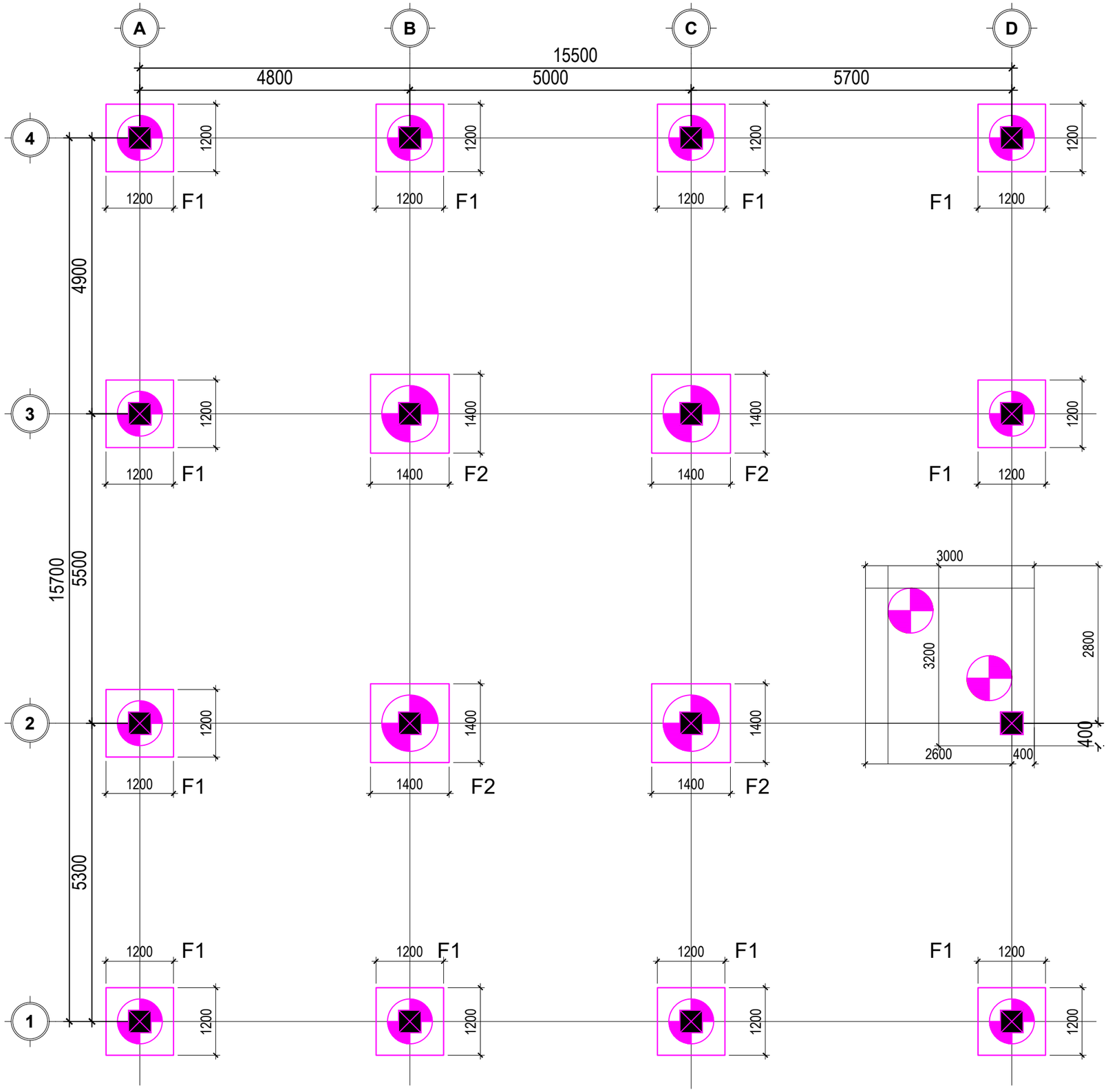

B

Bored Pile Layout Plan

Scale: 1/75

LH-SD
STRUCTURAL DESIGN

គម្រោងសិក្សាគំរោងបូង់

- ● បូង់ក្រ្ទឿងបង្ខ្ចុំ
- ○ បូង់ស្ថាបត្យកម្ម
- ○ បូង់ទឹកភ្លឺង

ចំណាំ

១.គ្រប់រង្វាស់ខ្នាតប្រវែងគិតជា mm
គ្រប់រយៈកម្ពស់ទាំងអស់គិតជា m
លើកលែងតែបង្ហាញនៅលើបូង់ ។

២.ភាពធន់បេតុងសង្កត់អប្បបរមានៅ
រយៈពេល២៨ ថ្ងៃគឺ 30MPa
(សំណាកស៊ីឡាំង) ។
លើកលែងតែបង្ហាញនៅលើបូង់ ។

៣.ភាពធន់ទាញរបស់ដែក
ដែកថ្នាំអំពៅ fy=390MPa
ដែករលោង fy=235MPa

៤.ស្រទាប់ការពារ:
- 25mm សម្រាប់កម្រាលខណ្ឌ និង ជញ្ជាំ
- 30mm សម្រាប់ធ្នឹម និងសសរ
លើកលែងតែបង្ហាញនៅលើបូង់ ។

ឈ្មោះគំរោង:

គណនាដោយ	:.....
ត្រួតពិនិត្យដោយ	:.....
ពិនិត្យដោយ	:.....
យល់ព្រមដោយ	:.....

ទំនាក់ទំនង:

ម្ចាស់សំណង់:

មាត្រដ្ឋាន	ចំនួនសន្លឹក	លេខសន្លឹក
1:75	10	2

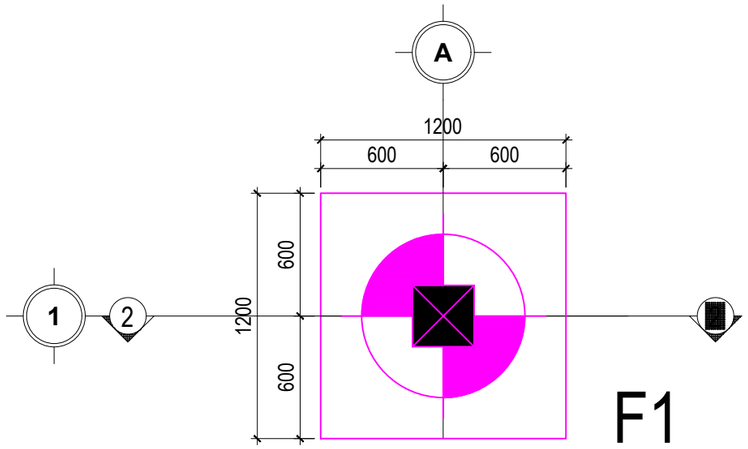

F1 Layout Plan

Scale 1/30

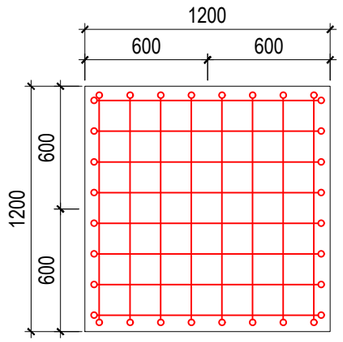

Top Bar Detail Plan

Scale 1/30

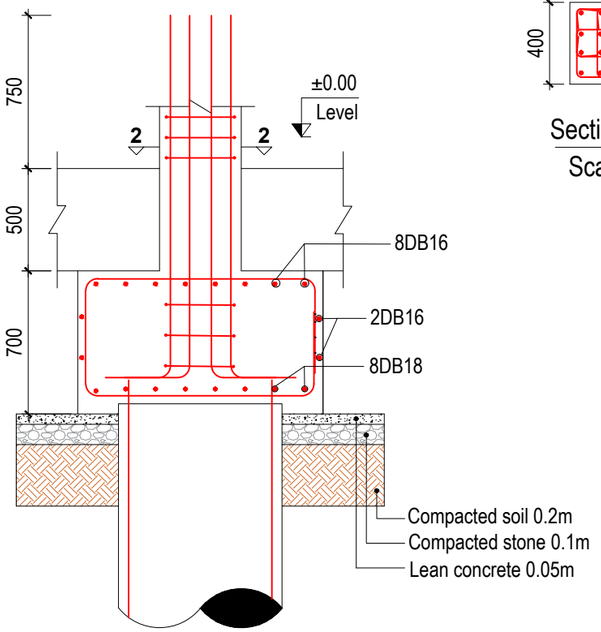

Section " 1-1 "

Scale 1/30

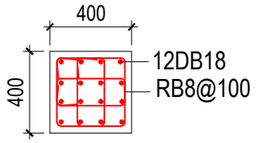

Section " 2-2 "

Scale 1/30

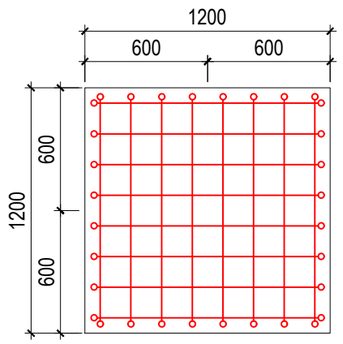

Bottom Bar Detail Plan

Scale 1/30

1 F1 Pile Cap Reinforcement Detail Plan

Scale 1/30

LH-SD
STRUCTURAL DESIGN

គម្រោងសិក្សាគំរោងបូង់

- ● បូង់គ្រឿងបង្ហុំ
- ○ បូង់ស្ថាបត្យកម្ម
- ○ បូង់ទឹកភ្លើង

ចំណាំ

១.គ្រប់រង្វាស់ខ្នាតប្រវែងគិតជា mm
គ្រប់រយៈកម្ពស់ទាំងអស់គិតជា m
លើកលែងតែបង្ហាញនៅលើបូង់ ។

២.ភាពធន់បេតុងសង្កត់អប្បបរមានៅ
រយៈពេល២៨ ថ្ងៃគឺ 30MPa
(សំណាកស៊ីឡាំង) ។
លើកលែងតែបង្ហាញនៅលើបូង់ ។

៣.ភាពធន់ទាញរបស់ដែក
ដែកធ្នាំអំពៅ fy=390MPa
ដែករលោង fy=235MPa

៤.ស្រទាប់ការពារ:
- 25mm សម្រាប់កម្រាលខណ្ឌ និងជណ្តើរ
- 30mm សម្រាប់ធ្នឹម និងសសរ
លើកលែងតែបង្ហាញនៅលើបូង់ ។

ឈ្មោះគំរោង:

គណនាដោយ	:.....
គូរដោយ	:.....
ពិនិត្យដោយ	:.....
យល់ព្រមដោយ	:.....

ទំនាក់ទំនង:

ម្ចាស់សំណង់:

មាត្រដ្ឋាន	ចំនួនសន្លឹក	លេខសន្លឹក
1/30	10	3